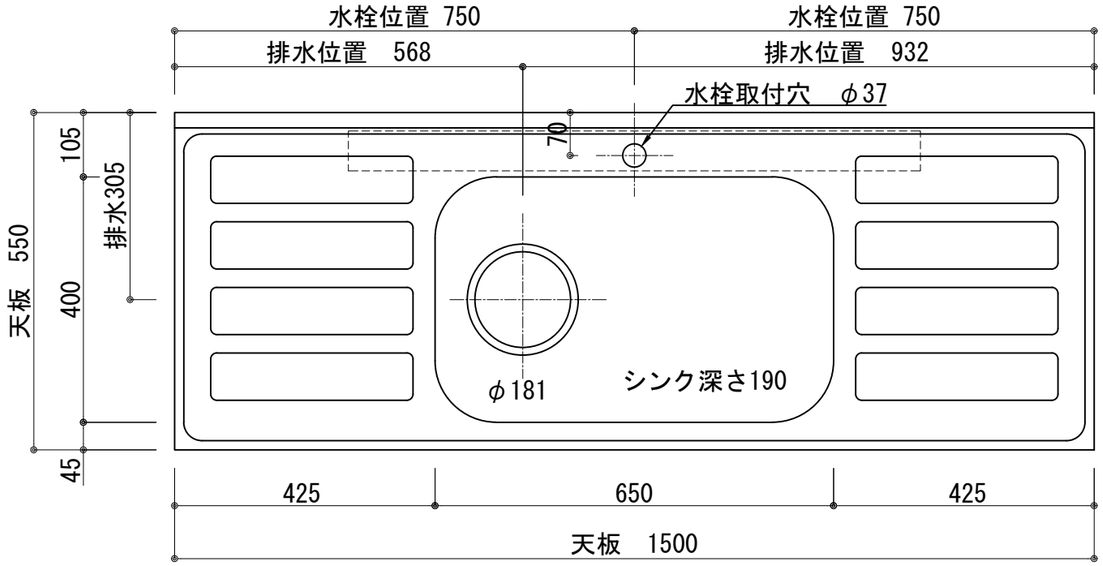

天　板	ステンレス　SUS430　BA仕上げ
	大型排水金具:SBK型樹脂製カゴ付
側　板	カラーMDFフラッシュ　t17　　5414色
背　板	カラーMDFフラッシュ　t17.5　5414色
底　板	アルミ底板片面フラッシュ　t:17.5
木　口	テープパッキン　BE-1433
丁　番	スライド丁番
引　出	ラッピング材 H=70 ストッパー付
台　輪	MFCボード t8 U963 黒色
水栓金具	KM5011TR20(オプション)
	水栓取付下地t15
扉:W・G・N	低圧ﾒﾗﾐﾝ化粧板t:12(W)ﾎﾜｲﾄ　2/102SG
	コート紙パーチクルボード　t:12
	(G)ﾊﾟｽﾃﾙｸﾞﾘｰﾝ　(N)ﾅﾁｭﾗﾙｳｯﾄﾞ
	*扉裏面　白色仕上げ
	SC40-15010-3013　白色
	ライン取手 MK-100 SOET(ｽﾃﾝ色ﾂﾔﾅｼ)
扉:D	コート紙パーチクルボード　t:12
	(D)ﾀﾞｰｸｳｯﾄﾞ＊扉裏面白色仕上げ
	SC40-1510-3012 黒色
	ライン取手 MK-100 Y8MT(黒色ﾂﾔﾅｼ)

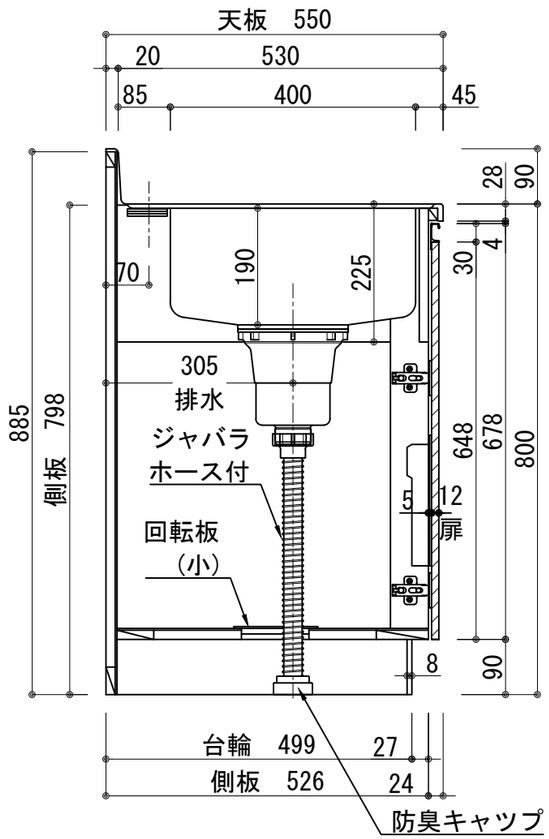

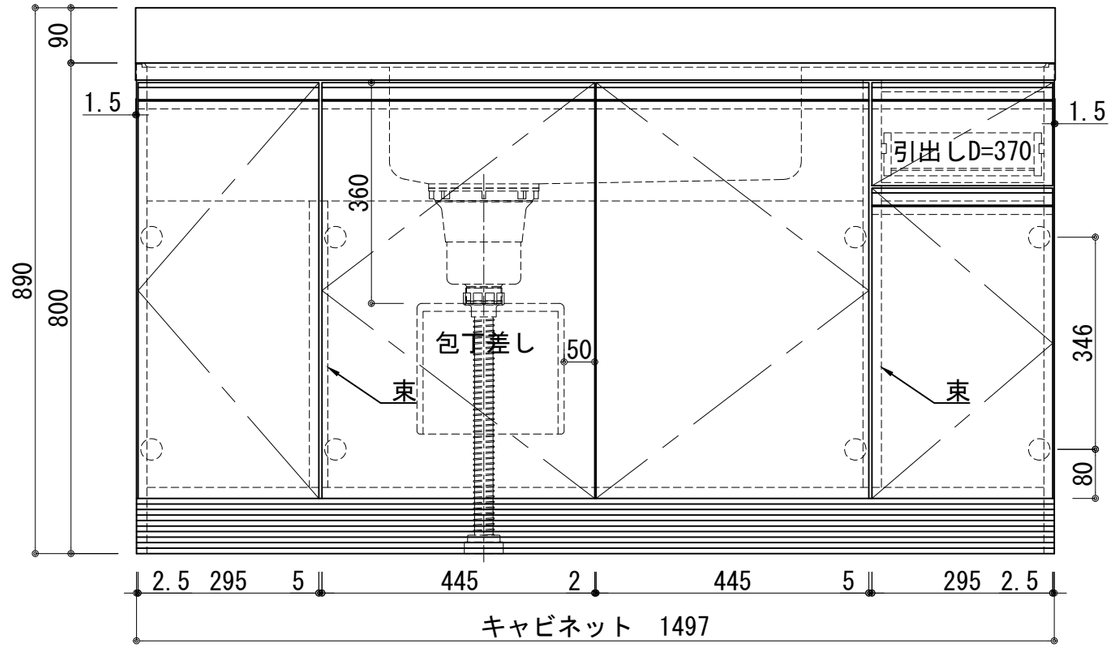

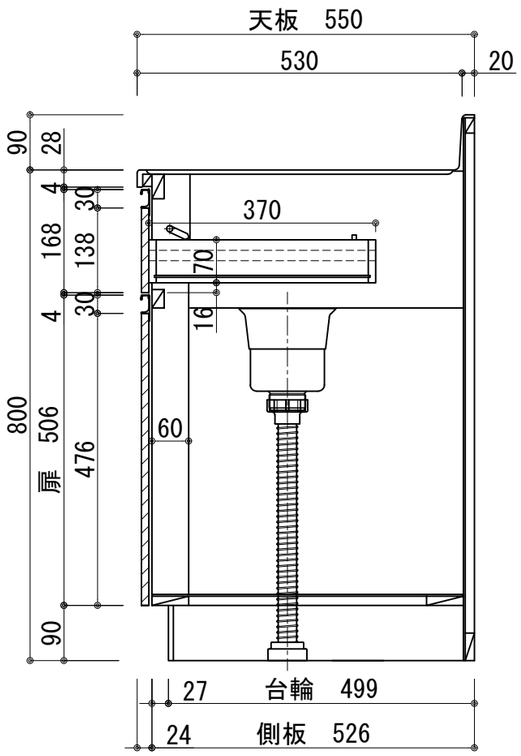

記事	縮尺	御受領印		日付	印	工事名		訂正事項		図番
	1／10		設計			図名	流し台:ｺﾝﾌｨｼﾘｰｽﾞ ＣＦⅡ－１５０Ｔ			
			製図	2020.11.26						
			検図							

イースタン工業株式会社
本社・工場　０４８(４２３)１１１１
ファックス　０４８(４２３)１１１２