天　板	ステンレス　SUS430　BA仕上げ
	中型排水金具:樹脂製ｶｺﾞ付
側　板	カラーMDFフラッシュ　t17　　5414色
背　板	カラーMDFフラッシュ　t17.5　5414色
底　板	アルミ底板片面フラッシュ　t:17.5
木　口	テープパッキン　BE-1433
丁　番	スライド丁番
台　輪	MFCボード t8 U963 黒色
扉:W・G・N	低圧ﾒﾗﾐﾝ化粧板t:12(W)ﾎﾜｲﾄ　2/102SG
	コート紙パーチクルボード　t:12
	(G)ﾊﾟｽﾃﾙｸﾞﾘｰﾝ　(N)ﾅﾁｭﾗﾙｳｯﾄﾞ
	*扉裏面　白色仕上げ
	SC40-15010-3013　白色
	ライン取手 MK-100 SOET(ｽﾃﾝ色ﾂﾔﾅｼ)
扉:D	コート紙パーチクルボード　t:12
	(D)ﾀﾞｰｸｳｯﾄﾞ＊扉裏面白色仕上げ
	SC40-1510-3012 黒色
	ライン取手 MK-100 Y8MT(黒色ﾂﾔﾅｼ)

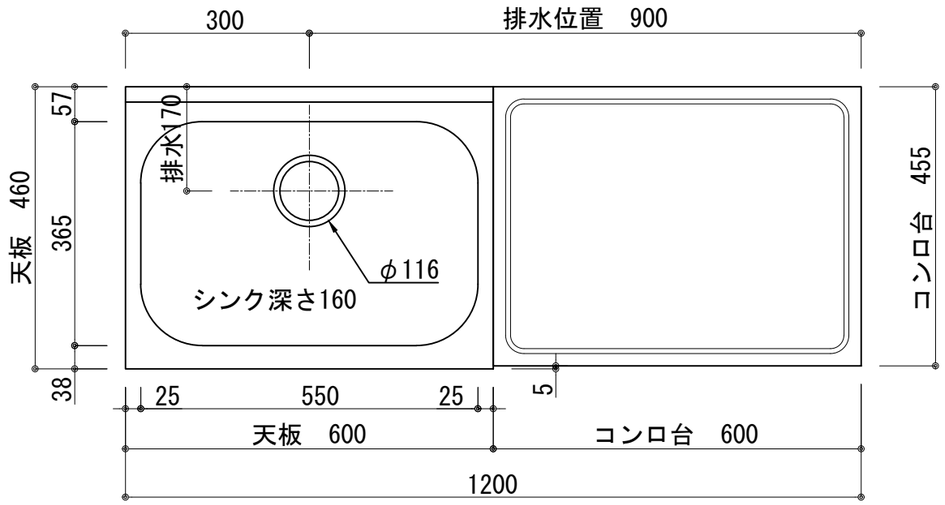

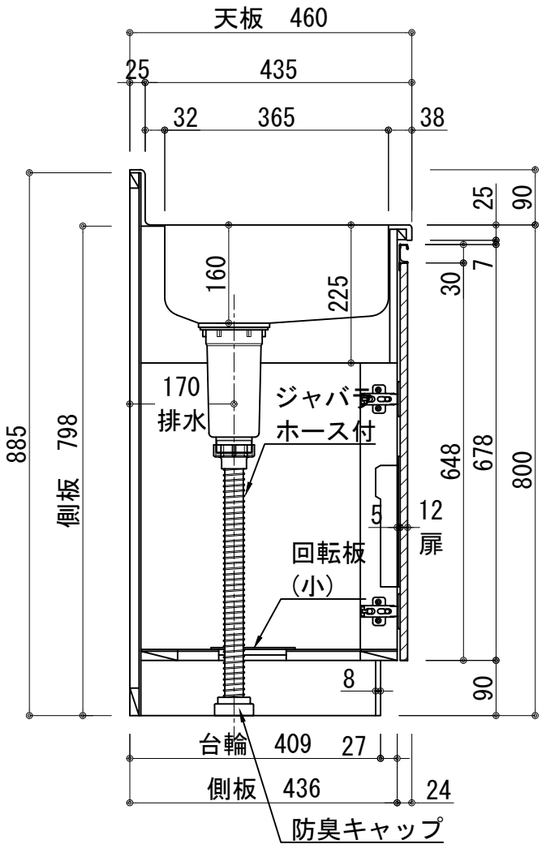

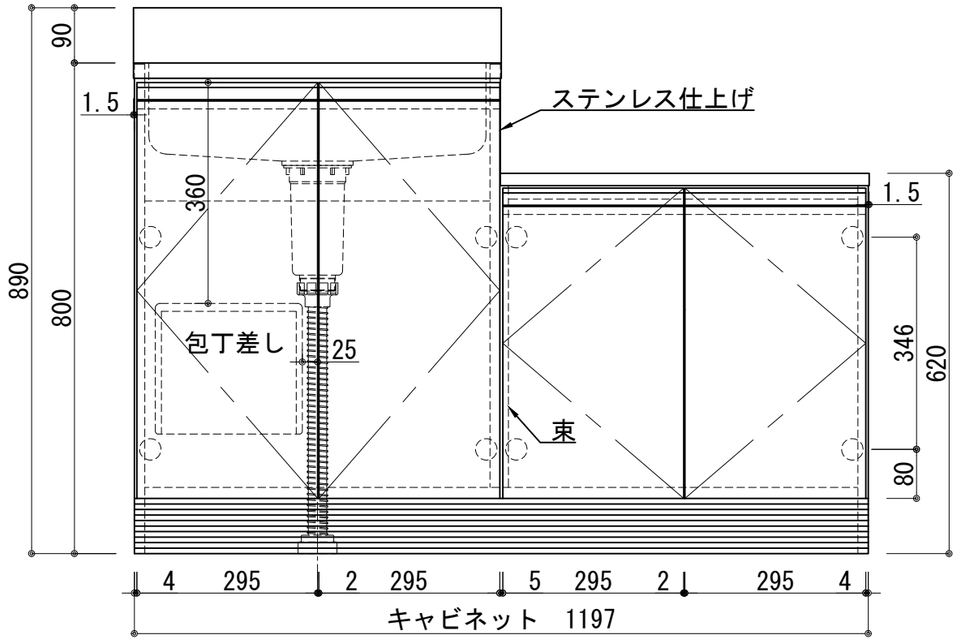

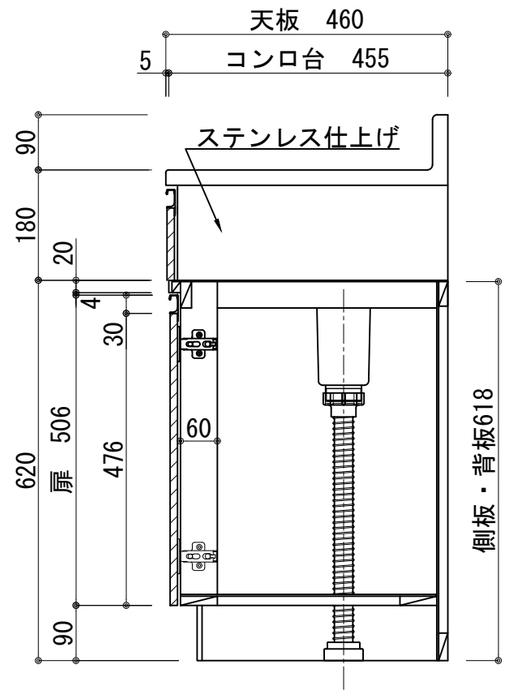

記事	縮　尺	御受領印		日　付	印	工事名		イースタン工業株式会社	訂正事項		図　番
			設計								
	1／10		製図	2022.03		図名	コンロ台付流し台:ｺﾝﾌｨｼﾘｰｽﾞ	本社・工場　048(423)1111			
			検図				ＣＹⅡ－１２０ＡＬ	ファックス　048(423)1112			