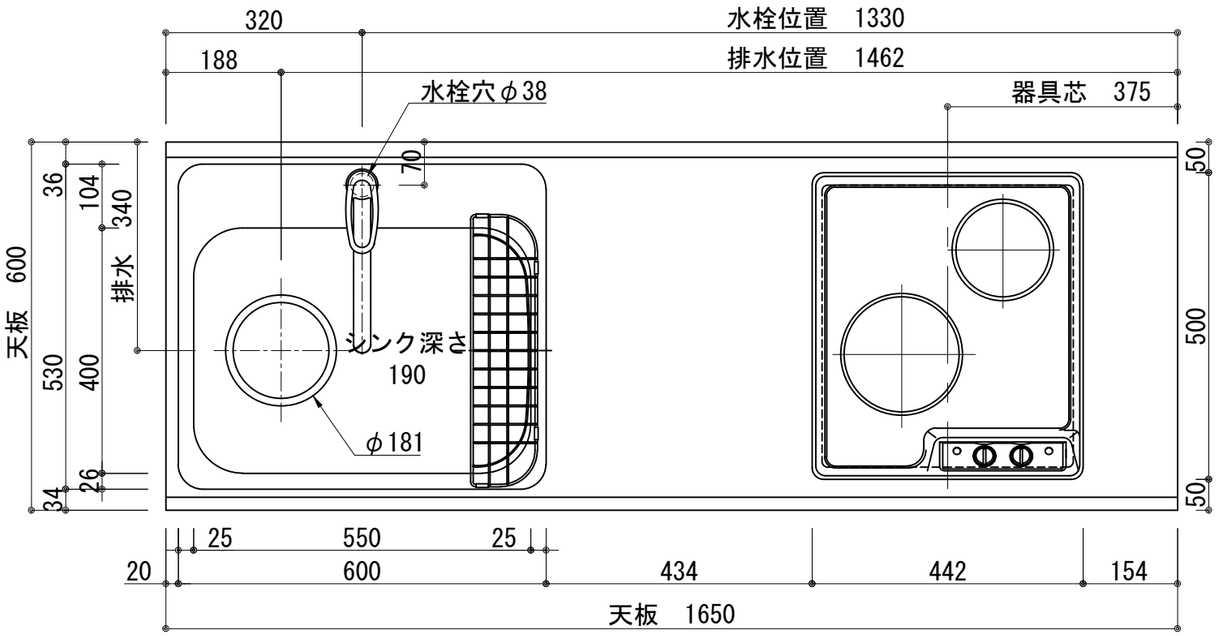

扉:鏡面仕様	
(W)モダンホワイト 木口:SC40-1810-3013 ホワイト	
(P)ポッピングブルー 木口:SC40-1810-3013 ホワイト	
(O)アウターブルー 木口:SC40-1810-3012 ブラック	
(M)メタリックグレー 木口:SC40-1810-3007 グレー	
(V)バーチホワイト 木口:SC40-1810-3013 ホワイト	
(C)ライトチェリー 木口:SC40-1810-3025 ベージュ	
(B)ダークブラウン 木口:SC40-1810-3012 ブラック	

天　板	ステンレス　SUS443CT 銀河ｴﾝﾎﾞｽ 大型排水金具:樹脂製ｺﾞﾐｶｺﾞ付SBK型 EK-446ｼﾝｸﾊﾞｽｹｯﾄ　SUS製
側　板	ｶﾗｰMDFﾌﾗｯｼｭ　t:17　5414色
背　板	ｶﾗｰMDF片面ﾌﾗｯｼｭ　t:17.5 5414色
底　板	ｱﾙﾐ底板片面ﾌﾗｯｼｭ t:17.5
木　口	ﾃｰﾌﾟﾊﾟｯｷﾝ　BE-1433
扉	PETｼｰﾄ　t:15
木　口	ﾏｰﾌﾞﾚｯﾄS 18×1.0
丁　番	ｽﾗｲﾄﾞ丁番
取　手	ﾊﾝﾄﾞﾙ　No430-128 ｸﾛｰﾑ/ｼﾙﾊﾞｰ 小引出し用先丸ﾋﾟﾝｷｰﾂﾏﾐφ16
引　出	側板ﾚｰﾙ:ｴｱｰﾀﾞﾝﾊﾟ付 L450
台　輪	MFCﾎﾞｰﾄﾞ　t:8 U963 黒色
ﾌﾟﾚｰﾄﾋｰﾀｰ	SPH-232S　単相200V-3500W
水栓金具	KM5011T　(オプション)

差込ﾌﾟﾗｸﾞ

2極・接地極付
20A・250V

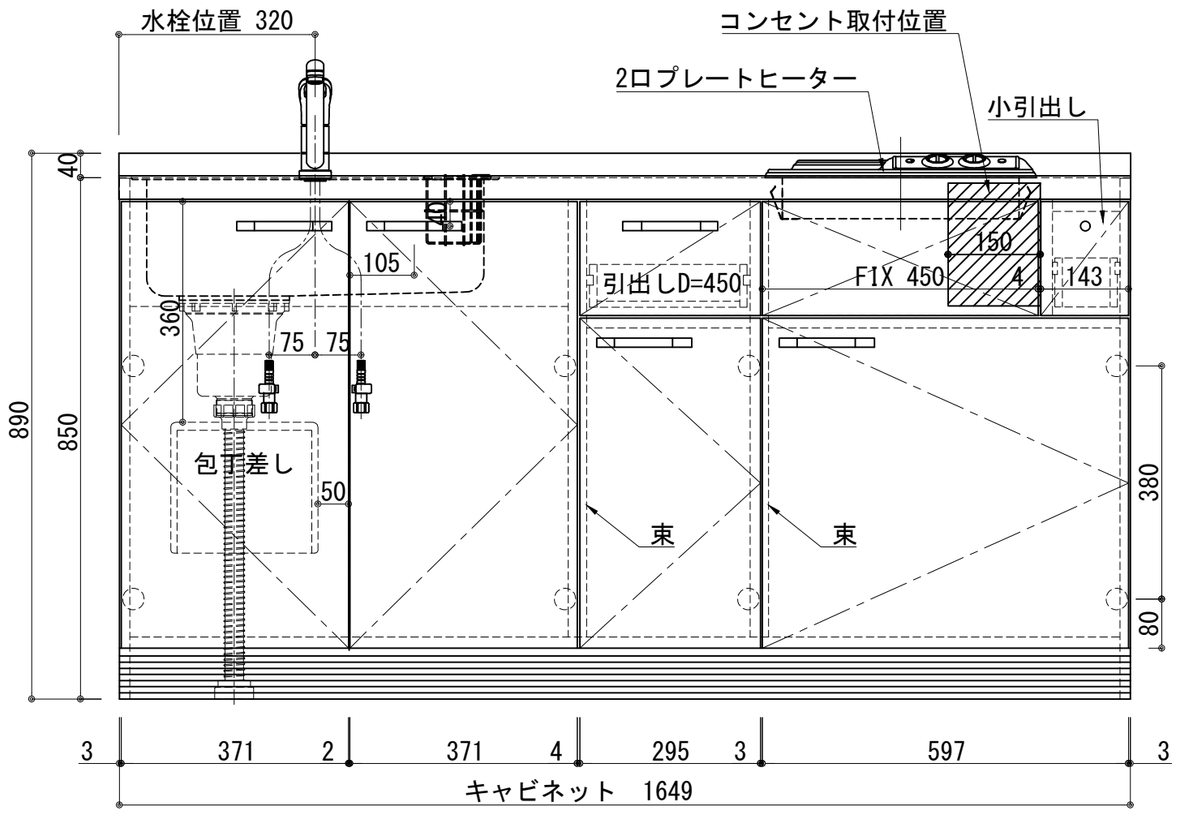

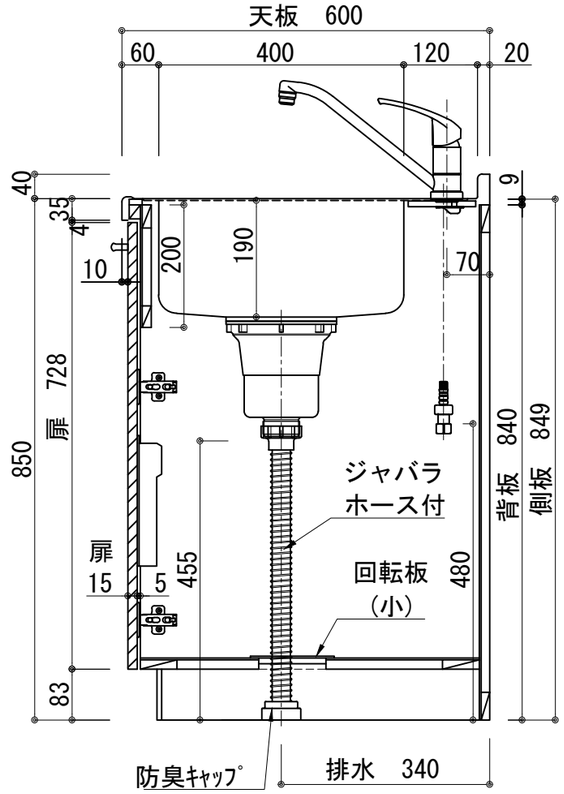

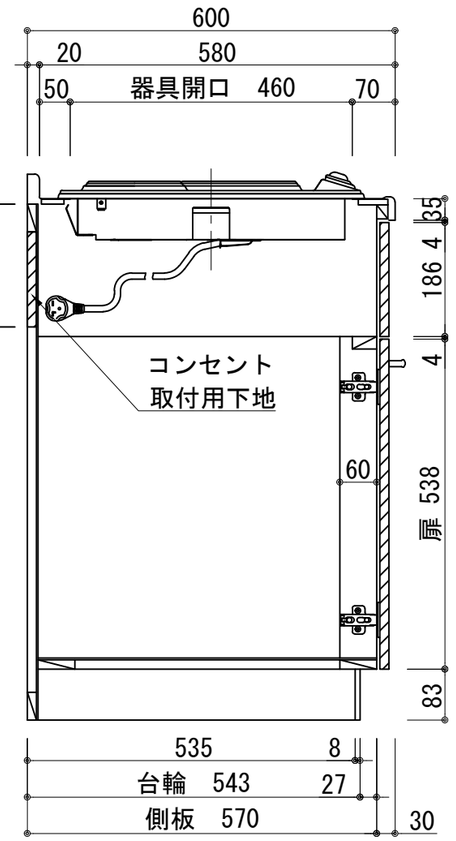

記事	電源コンセント別途	縮　尺	御受領印		日　付	印	工事名		イースタン工業株式会社	訂正事項	図　番
		1／10		設計			図名	ベースキャビネット:ソエラシリーズ(H850)	本社・工場　048(423)1111		
				製図	2022.03			ＳＯⅢ－１６５－Ｃ２（Ｐ２）Ｌ	ファックス　048(423)1112		
				検図							